Christiania - Taxi-Bike

Beschriftungs-Möglichkeiten

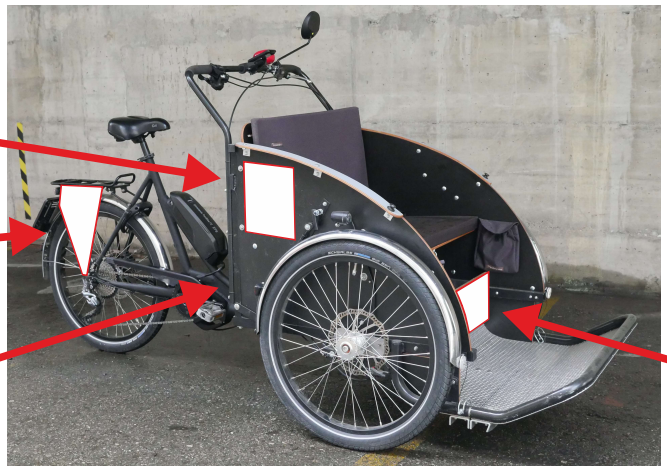

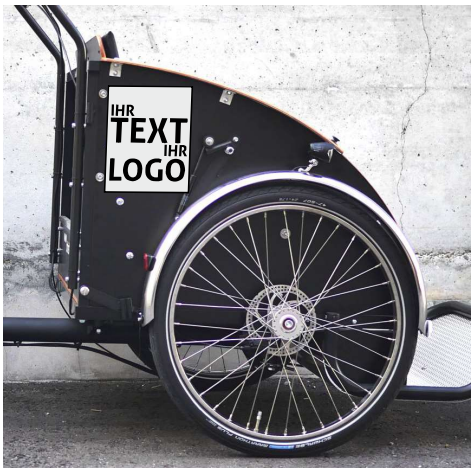

seitlich über Rad

beschriftbare Fläche 19 x 24 cm (B x H)
Klebefolie

Blende Frontseite

69 x 17 cm (B x H)
Klebefolie

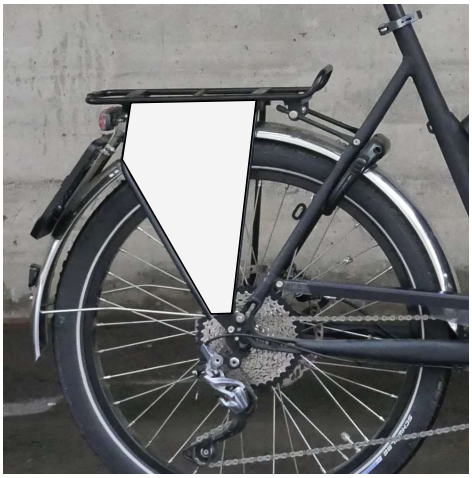

Seitenflächen Gepäckträger (beidseitig)

Dreieck 21.5 x 31cm (B x H),
Klebefolie auf Trägerplatte oder bedrucktes Forex

Blende Rückwand

66 x 14 cm (B x H)
Klebefolie

Wärmedecke

beschriftbare Fläche 70 x 50 cm (B x H)
besticken (ev. auch Siebdruck möglich)

Seitenflächen Gepäckträger: Masse

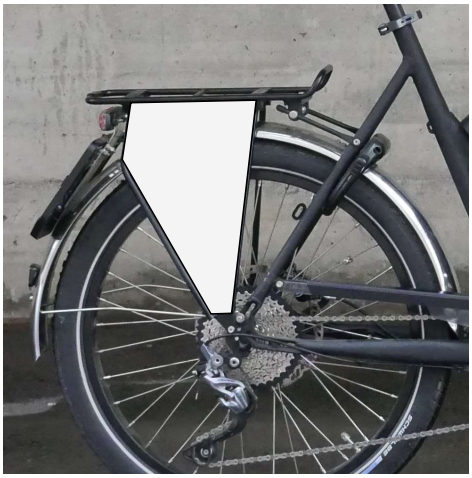

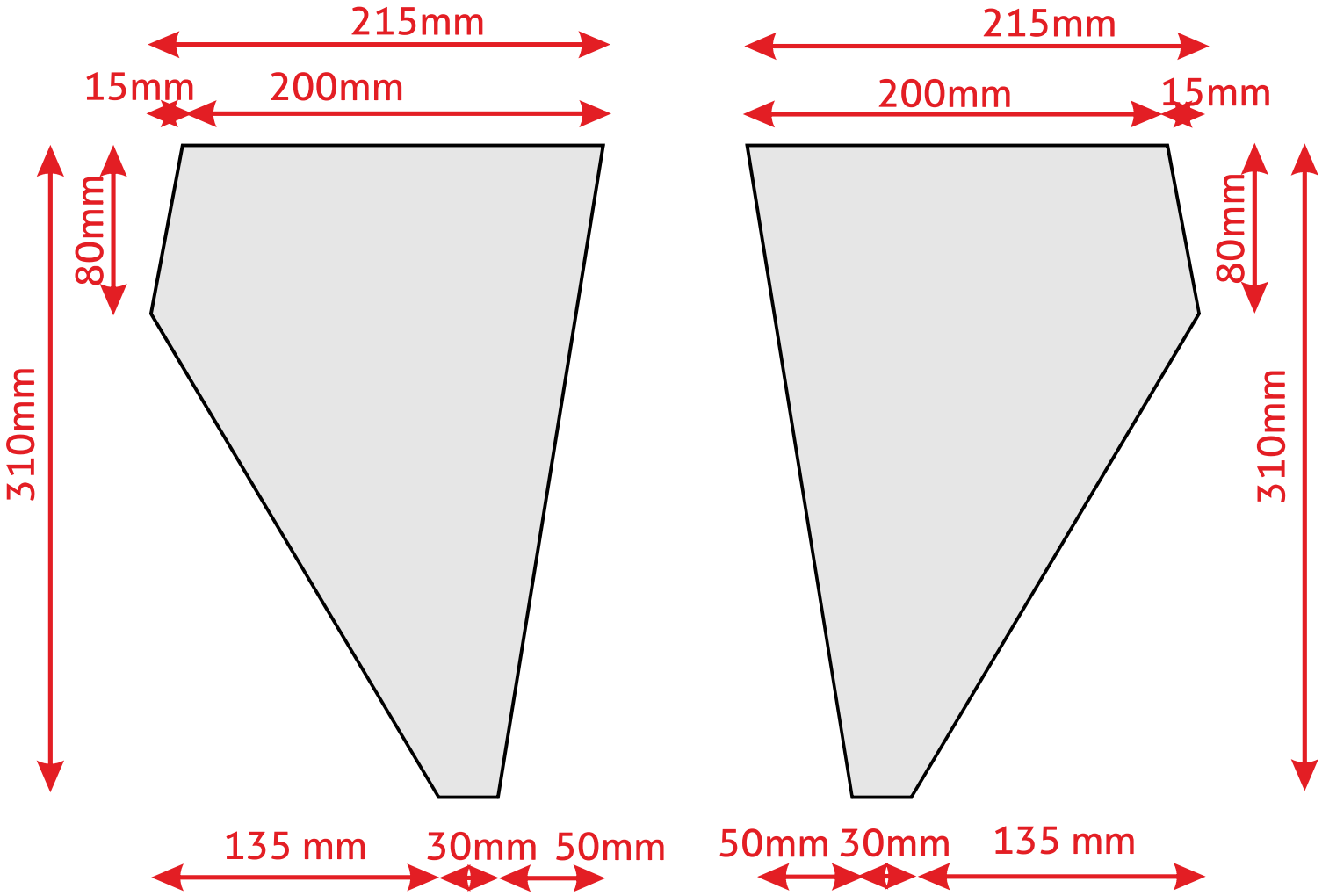

Velociped | Luzernerstrasse 4 | 041 329 10 50 | 6010 Kriens | info@velociped.ch